A.caminetti
FIREPLACE
INSERTS
FIRE A GIFT FROM THE NATURE, IT'S OUR
PLEASURE TO SERVE IT IN THE BEST WAY!

Volkskamin

ÜBER UNS

In mehr als 27 Jahren hat sich das Unternehmen Acaminetti aus einem kleinen italienischen Familienunternehmen zu einem großen Unternehmen entwickelt, das alle Anforderungen der Kunden erfüllt.

Acaminetti hält sich an alle Standards, Einfachheit in der Zuverlässigkeit und Verfeinerung im Design.

A.Caminetti hat es sich zur Aufgabe gemacht, Wärme bequem, wirtschaftlich, umweltbewusst und bedarfsgerecht zu erzeugen.

Mit einer Vielzahl herausragender Produktentwicklungen und Lösungen zur Problemlösung hat A.Caminetti Meilensteine gesetzt, die es oft zum Vorreiter und Trendsetter für ihre gesamte Branche gemacht haben.

Die Ausrichtung von A.Caminetti ist international - da es in Europa, dem Nahen Osten, Asien, Afrika und den USA exportiert.

Die Inspiration dahinter A.caminetti

Die Leidenschaft und Liebe zum Holzfeuer inspirierte uns, die einzigartigen Kamine von A.caminetti zu kreieren.
Unsere Philosophie und unsere Vision lauter:
Ausgehend von Gladys Taber Zitat,

" Ein Haus ohne Kamin ist ein Haus ohne Herz",

glauben wir, dass jede Familie einen Kamin in ihrem Haus verdient, wir tun unser Bestes dafür.

A.caminetti - Der Volkskamin

Einfache Installation

Geringe Emmissionen

Sichere Handhabung

Einfache Bedienung

A.caminetti

UNSERE FIRMA

27 JAHRE ERFAHRUNG!

Produktionsfläche 7000 qm
500 qm Lager in Landshut/Deutschland für den Expressversand in die EU - Jährliche Produktionskapazität 8000 Hubtürkamine / Holzverbrennung
Mitarbeiter 150

VORTEILE

- ✓ Jedes Modell kann in jeder Größe bestellt werden.
- ✓ Die Kamine sind aus Stahl gefertigt, was Ihnen einen zuverlässigen Einsatz über Jahrzehnte ermöglicht.
- ✓ Die Garantie von 5 Jahren ermöglicht es Ihnen, ruhig und zuversichtlich in die Zuverlässigkeit unserer Produkte zu sein.
- ✓ Brennstoff für Briketts und Brennholz.
- ✓ Die Hohe energie kann die Wärme auch in einem großen Raumen sichern.
- ✓ Die Produkte sind - EN 13229, BImSchV II, Flamme VERTE, ECODESIGN zertifiziert.

UNSERE PRODUKTE

Hochschieber kamineinsatz hergestellt von modernen CNC-Maschinen (2D-Laser und Abkantpressen) Einsatz mit MAG verschweißt, garantiert hohe Qualität. Stahltür aus einem speziellen Profil, das Steifigkeit und Hochtemperaturbeständigkeit aushält.
Hitzebeständiges Keramikglas mit Arbeitstemperaturen von bis zu 800 ° C.
Was unsere Kamine einzigartig macht, ist unser patentiertes System mit der Energieklasse A + und einem Wirkungsgrad von 85%.
Wir sind stolz zu sagen, dass A.caminetti auf Umweltfreundlichkeit setzt.
Wir sind sicher, dass unser Preis, das hohe Qualitätsniveau und die Feuerleistung Sie zu einem zufriedenen Kunden machen werden

Jedes Material in unseren Kaminen wird streng ausgewählt, wir sind stolz auf unsere Partner, Partnerfirmen:

Senotherm / Schockmetall / Schott ROBAX / Culimeta / Skamol

Culimeta ist ein weltweit führender Industrieanbieter im Bereich Dichtungen für Kamine sowie Tür- und Fensterdichtungen für Industrie-, Ofen- und Heizkesselkonstruktionen.

Skamol ist ein technisches Dämmsystem für eine Vielzahl von Anwendungen im Bauwesen und in der Industrie. Mit unseren Systemen möchten wir unseren Partnern, Kunden und der Umwelt einen erheblichen Mehrwert bieten. Durch die Implementierung unserer einzigartigen Systeme können Vorteile wie Energieeinsparungen, Leistungssteigerung, Verbesserung des Arbeits- und Lebensumfelds und sogar eine Reduzierung der CO_2-Emissionen erzielt werden

SCHOTT ROBAX® Glaskeramik ist "Engineered in Germany" und wird nach anspruchsvollen Standards für Qualitäts- und Umweltmanagement gefertigt

Schock Metall steht für Präzision bei Kugellagerschlitten und Sonderprofilen. Seit mehr als 40 Jahren fertigen sie mit der hochpräzisen Schock-Rollformtechnologie Teleskopschienen und andere Schiebesysteme.

Die Produktlinie senotherm® CLASSIC umfasst ein umfassendes Sortiment an konventionellen Beschichtungslösungen. Mit einer Temperaturbeständigkeit von bis zu 600 ° C

VERSCHIEDENE ARTEN VON FORMEN, DIE SICH IHREN WÜNSCHEN UND PRÄFERENZEN ANPASSEN.

- FLACHGLAS
- ECKGLASS
- 3 SEITEN GLAS (3D)
- 4 SEITEN GLAS (4D)

HOLZBRENNENDE VORTEILE

Verglichen mit der Verwendung fossiler Brennstoffe für Wärme (Erdgas, Propan, Kohle usw.) ist Holz wesentlich umweltfreundlicher was bedeutet, dass beim Verbrennen kein zusätzliches Kohlendioxid in die Umwelt gelangt.

Dies liegt daran, dass Holz in seinem natürlichen Zustand als Baum Kohlendioxid absorbiert, das in der Atmosphär e vorhanden ist.

Während der Verbrennung bleibt ein Gleichgewicht erhalten.
Wenn Sie in einer Region leben, in der es im Winter gelegentlich zu Stromausfällen kommt, wissen Sie, wie wertvoll eine Wärmequelle sein kann, die zu 100% in sich geschlossen ist.

Mit einem zuverlässigen Holzkamin bleiben Sie rund um die Uhr warm, unabhängig von der Gas- oder Stromversorgung Ihres Hauses.

A.caminetti
Wenn Ihnen die Welt kalt erscheint,
entzünden Sie Feuer, um sie zu erwärmen.

INDIVIDUELLE GRÖSSEN

Das Acaminetti Unternehmen achtet auf
alle Kundenanforderungen,
wir haben eine neue Vision,
die Wunschgröße vom Kamin für den Kunden zu erfüllen. ,

A.caminetti produziert jedes Modell in individuellen Größen
Ihre Fantasie wird Wirklichkeit.

Crystal Series

Crystal 80 Max

A+

TECHNISCHE DATEN

MODELL	CRYSTAL 80 MAX
LEISTUNG	7 -13 KW
WIRKUNGSGRAD	85%
BRENNSTOFF VERBRAUCH	2,2 KG/H
HEIßLUFTAUSTRITT	2 X ø 100 MM
GEWICHT	249 KG
ABGASTEMPERATUR	220° C
BRENNSTOFF	HOLZ/BRIKETT
DURCHMESSER	ø 200 MM
CO	0.044 %
GARANTIE	5 JAHRE

ALLGEMEINE MAßE

HÖHE	1300 MM
TIEFE	722 MM
BREITE	947 MM

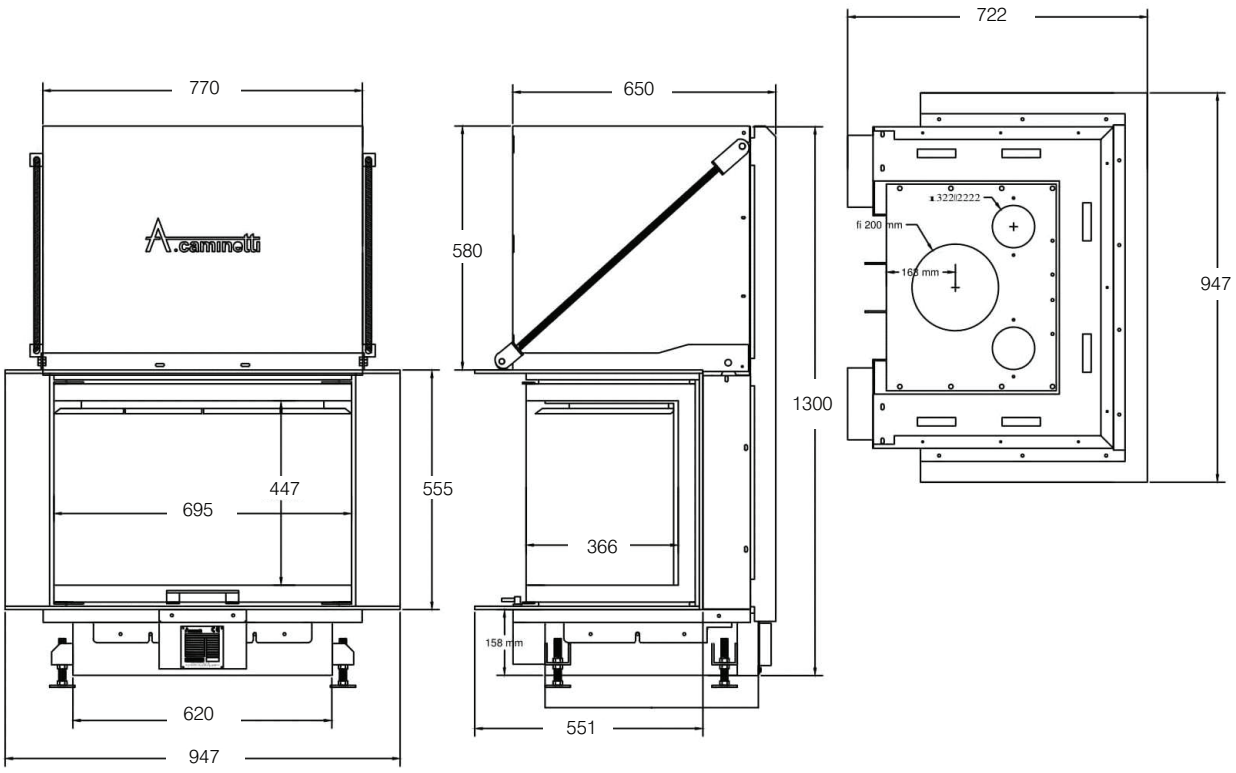

Crystal 90 Max

A+

TECHNISCHE DATEN

MODELL	CRYSTAL 90 MAX
LEISTUNG	10-17 KW
WIRKUNGSGRAD	87%
BRENNSTOFF VERBRAUCH	4,3 KG/H
HEIßLUFTAUSTRITT	2 X ø 100 MM
GEWICHT	298 KG
ABGASTEMPERATUR	213° C
BRENNSTOFF	HOLZ/BRIKETT
DURCHMESSER	ø 200 MM
CO	0.031 %
GARANTIE	5 JAHRE

ALLGEMEINE MAßE

HÖHE	1300 MM
TIEFE	722 MM
BREITE	1097 MM

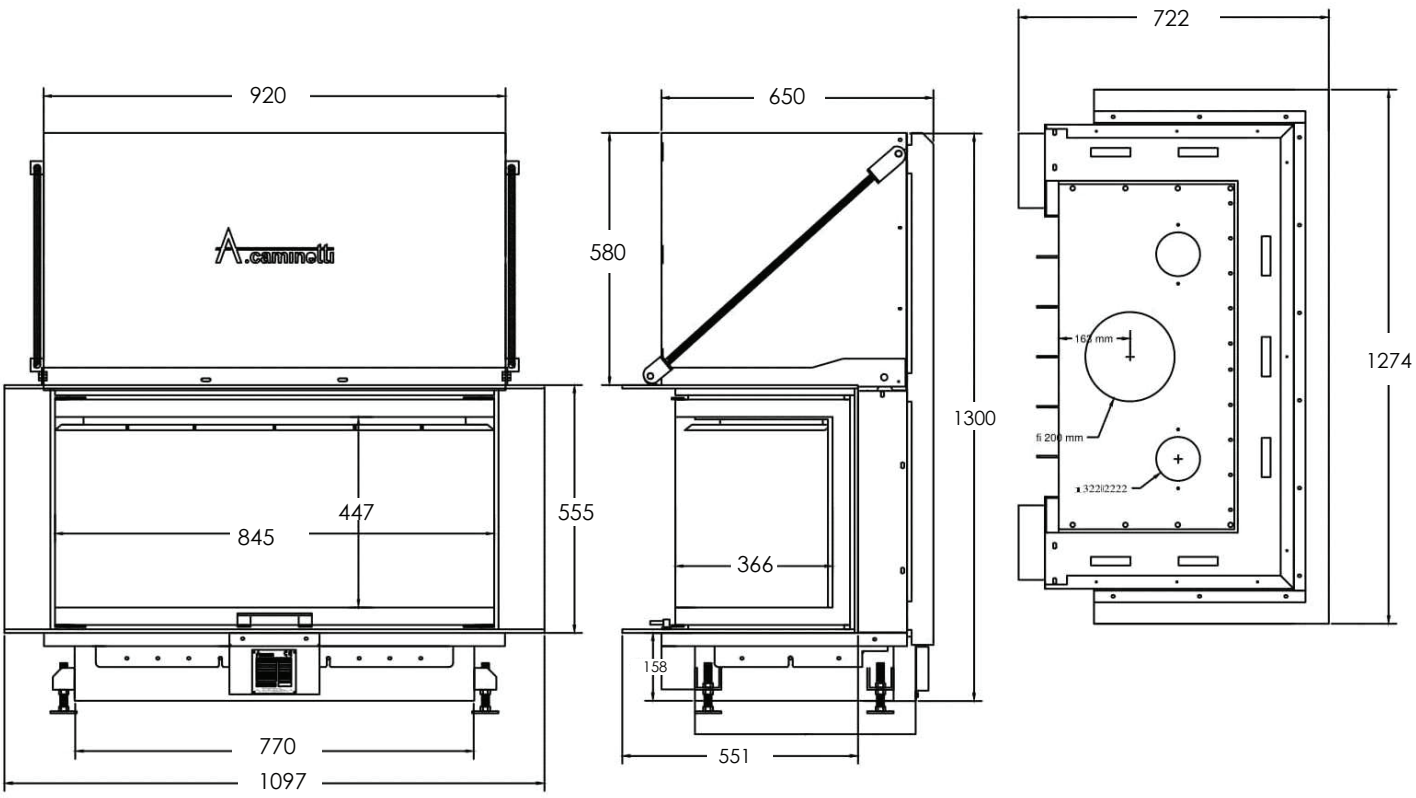

Crystal 110 Max

A+

TECHNISCHE DATEN

MODELL	CRYSTAL 110 MAX
LEISTUNG	13-18 KW
WIRKUNGSGRAD	88%
BRENNSTOFF VERBRAUCH	4,8 KG/H
HEIßLUFTAUSTRITT	2 X ø 100 MM
GEWICHT	347 KG
ABGASTEMPERATUR	211° C
BRENNSTOFF	HOLZ/BRIKETT
DURCHMESSER	ø 200 MM
CO	0.028 %
GARANTIE	5 JAHRE

ALLGEMEINE MAßE

HÖHE	1300 MM
TIEFE	734 MM
BREITE	1248 MM

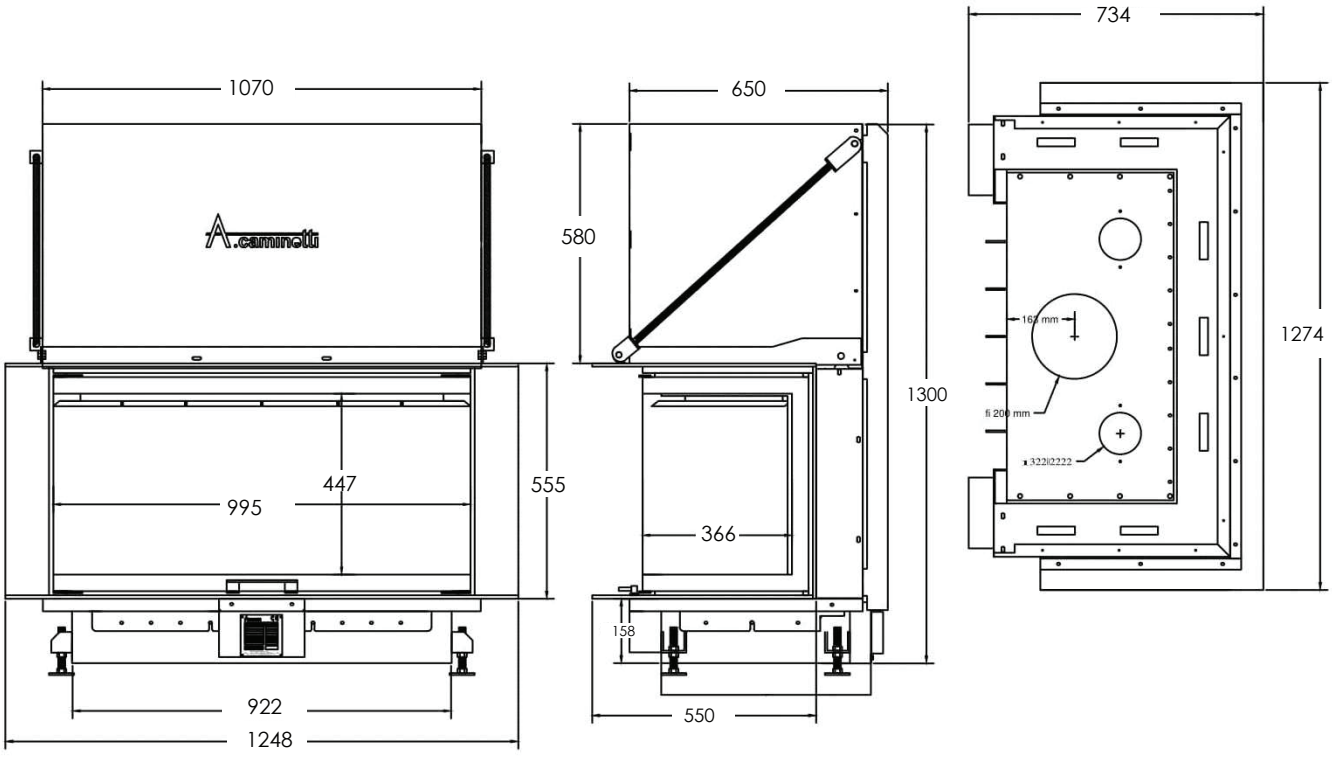

Crystal 3D 50 x 60

A+

TECHNISCHE DATEN

MODELL	CRYSTAL 3D 50 x 60
LEISTUNG	7 -14 KW
WIRKUNGSGRAD	85%
BRENNSTOFF VERBRAUCH	2.7 KG/H
HEIßLUFTAUSTRITT	2 X ø 100 MM
GEWICHT	280 KG
ABGASTEMPERATUR	218° C
BRENNSTOFF	HOLZ/BRIKETT
DURCHMESSER	ø 200 MM
CO	0.041 %
GARANTIE	5 JAHRE

ALLGEMEINE MAßE

HÖHE	1300 MM
TIEFE	738 MM
BREITE	974 MM

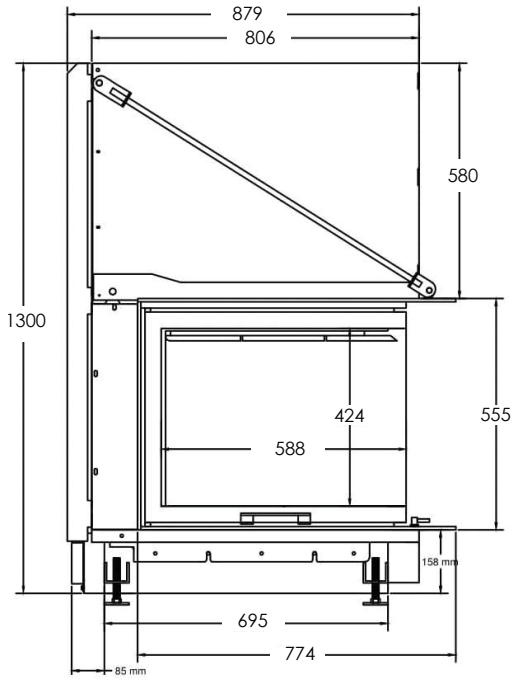

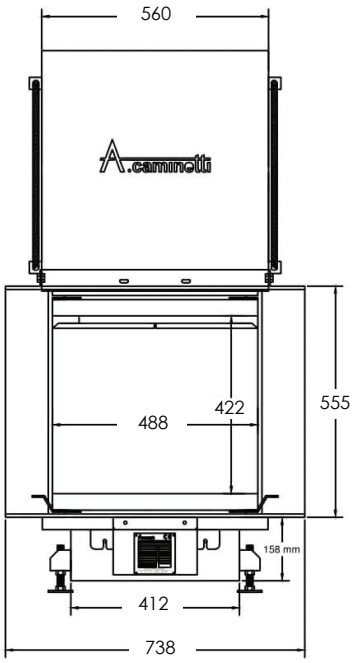

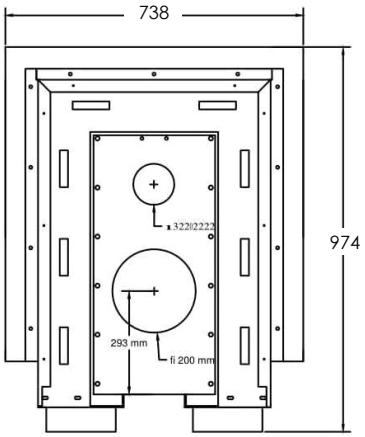

Crystal 3D 50 x 70

A+

TECHNISCHE DATEN

MODELL	CRYSTAL 3D 50 x 70
LEISTUNG	7 -14 KW
WIRKUNGSGRAD	85%
BRENNSTOFF VERBRAUCH	2.7 KG/H
HEIßLUFTAUSTRITT	2 X ø 100 MM
GEWICHT	306 KG
ABGASTEMPERATUR	218° C
BRENNSTOFF	HOLZ/BRIKETT
DURCHMESSER	ø 200 MM
CO	0.041 %
GARANTIE	5 JAHRE

ALLGEMEINE MAßE

HÖHE	1300 MM
TIEFE	738 MM
BREITE	1075 MM

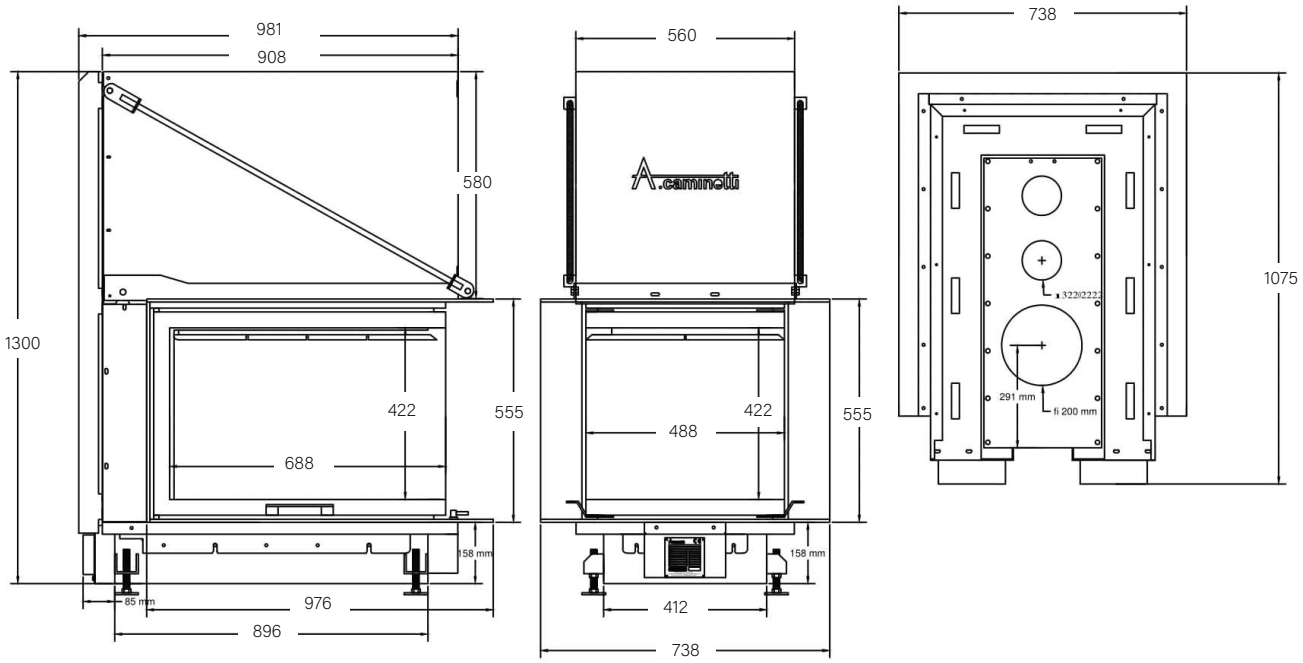

Crystal 3D Max

A+

TECHNISCHE DATEN

MODELL	CRYSTAL 3D MAX
LEISTUNG	13-17 KW
WIRKUNGSGRAD	87%
BRENNSTOFF VERBRAUCH	4.3 KG/H
HEIßLUFTAUSTRITT	2 X ø 100 MM
GEWICHT	331 KG
ABGASTEMPERATUR	220° C
BRENNSTOFF	HOLZ/BRIKETT
DURCHMESSER	ø 200 MM
CO	0.031 %
GARANTIE	5 JAHRE

ALLGEMEINE MAßE

HÖHE	1300 MM
TIEFE	738 MM
BREITE	1150 MM

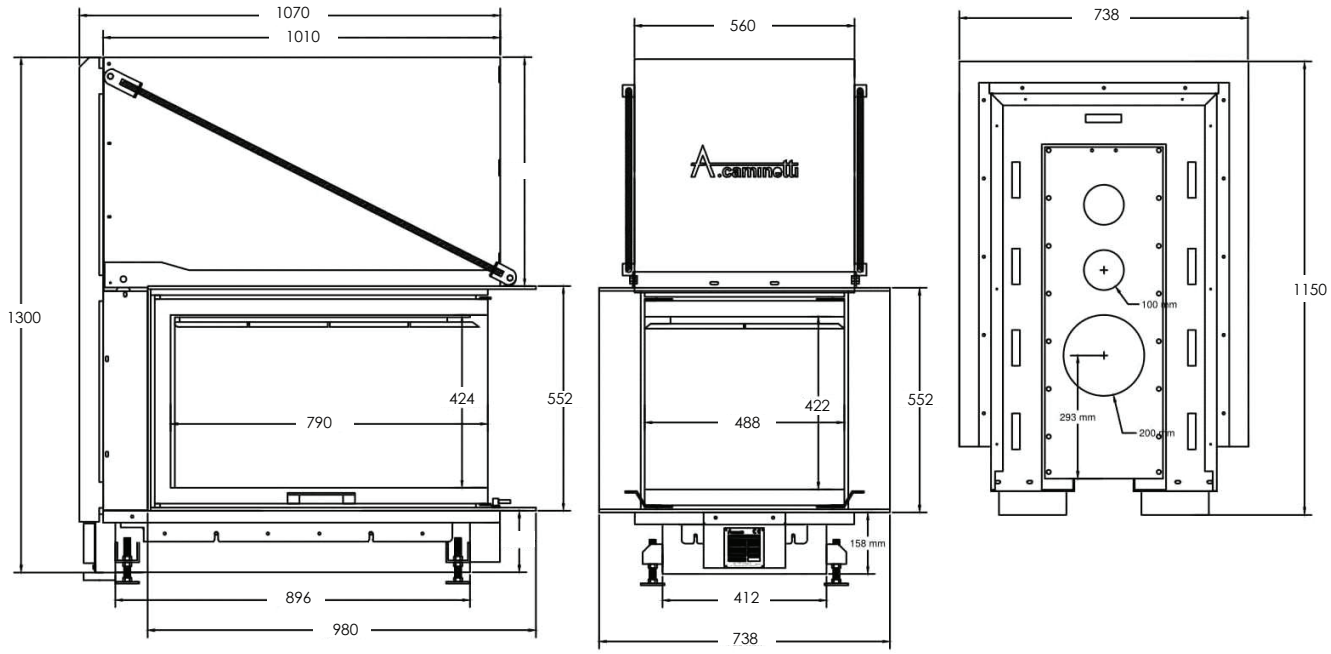

Quattro Series

Quattro 80 R

A+

TECHNISCHE DATEN

MODELL	QUATTRO 80 R
LEISTUNG	7 -13 KW
WIRKUNGSGRAD	89%
BRENNSTOFF VERBRAUCH	3.2 KG/H
HEIßLUFTAUSTRITT	2 X ø 100 MM
GEWICHT	249 KG
ABGASTEMPERATUR	172° C
BRENNSTOFF	HOLZ/BRIKETT
DURCHMESSER	ø 200 MM
CO	0.036 %
GARANTIE	5 JAHRE

ALLGEMEINE MAßE

HÖHE	1300 MM
TIEFE	735 MM
BREITE	968 MM

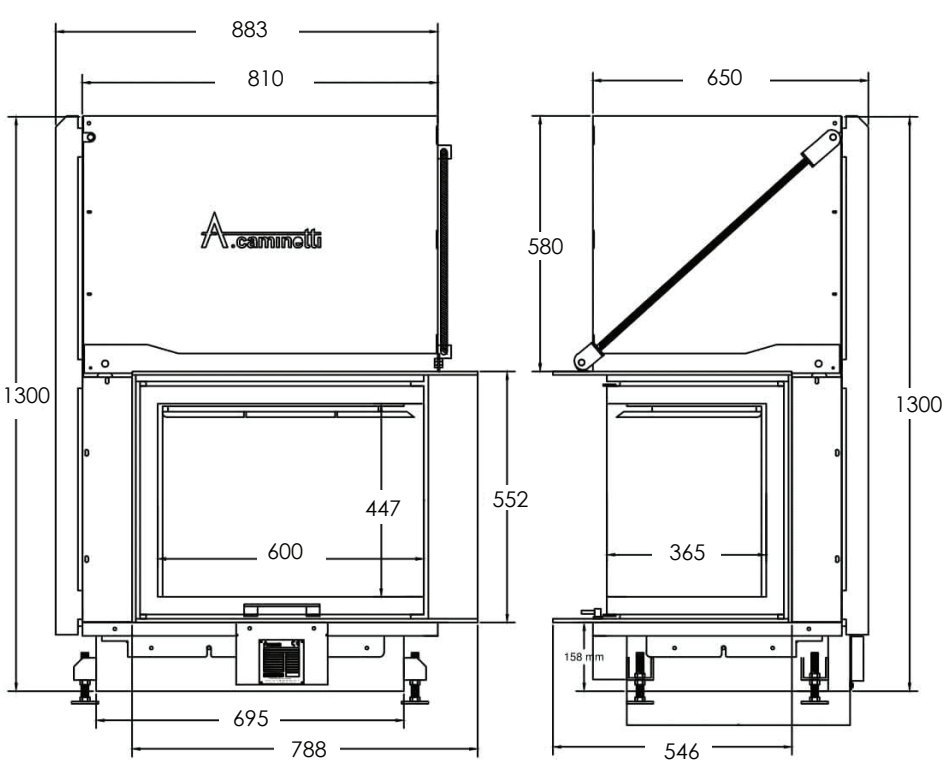

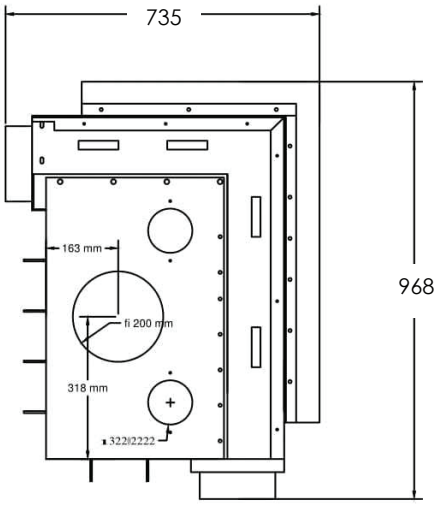

GERMAN EDITION

Quattro 80 L

A+

TECHNISCHE DATEN

MODELL	QUATTRO 80 L
LEISTUNG	7 -13 KW
WIRKUNGSGRAD	89%
BRENNSTOFF VERBRAUCH	3.2 KG/H
HEIßLUFTAUSTRITT	2 X ø 100 MM
GEWICHT	249 KG
ABGASTEMPERATUR	172˚ C
BRENNSTOFF	HOLZ/BRIKETT
DURCHMESSER	ø 200 MM
CO	0.036 %
GARANTIE	5 JAHRE

ALLGEMEINE MAßE

HÖHE	1300 MM
TIEFE	735 MM
BREITE	968 MM

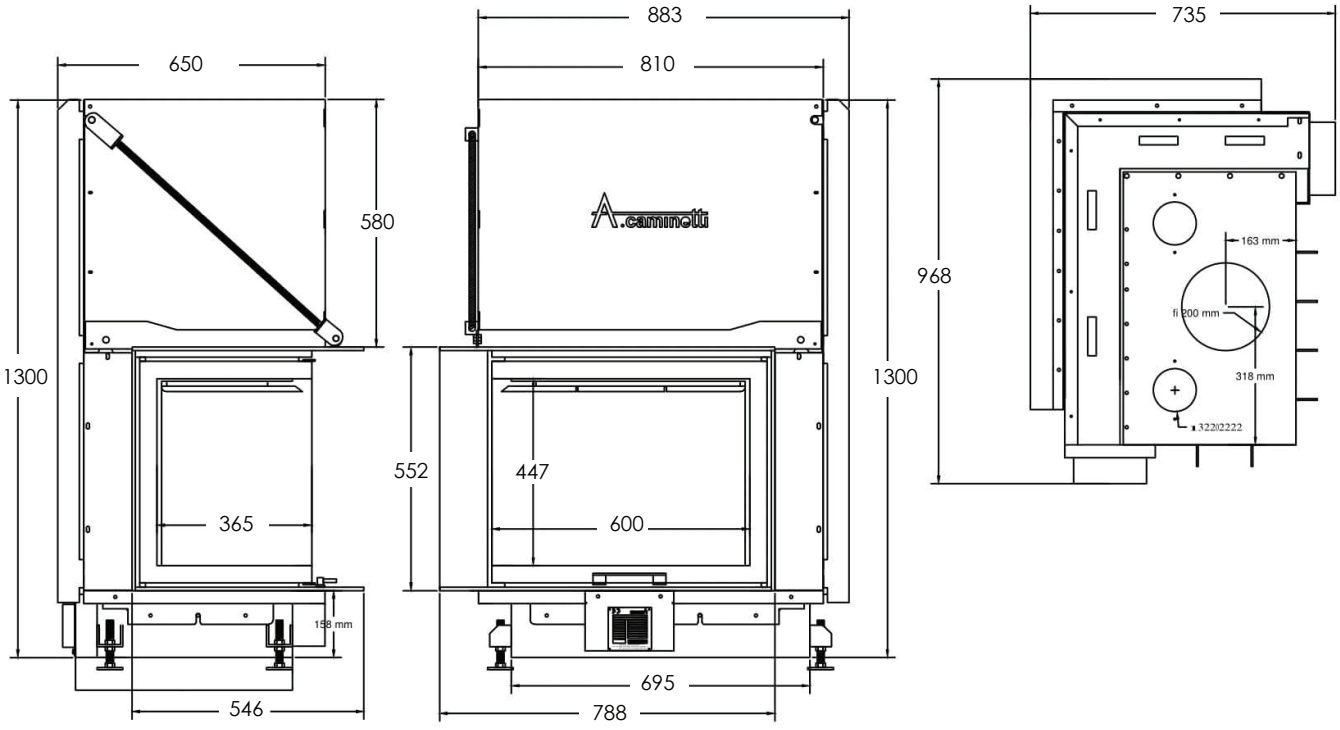

GERMAN EDITION

Quattro 90 L

A+

TECHNISCHE DATEN

MODELL	QUATTRO 90 L
LEISTUNG	8 -14 KW
WIRKUNGSGRAD	87%
BRENNSTOFF VERBRAUCH	3.7 KG/H
HEIßLUFTAUSTRITT	2 X ø 100 MM
GEWICHT	284 KG
ABGASTEMPERATUR	206° C
BRENNSTOFF	HOLZ/BRIKETT
DURCHMESSER	ø 200 MM
CO	0.033 %
GARANTIE	5 JAHRE

ALLGEMEINE MAßE

HÖHE	1300 MM
TIEFE	735 MM
BREITE	1123 MM

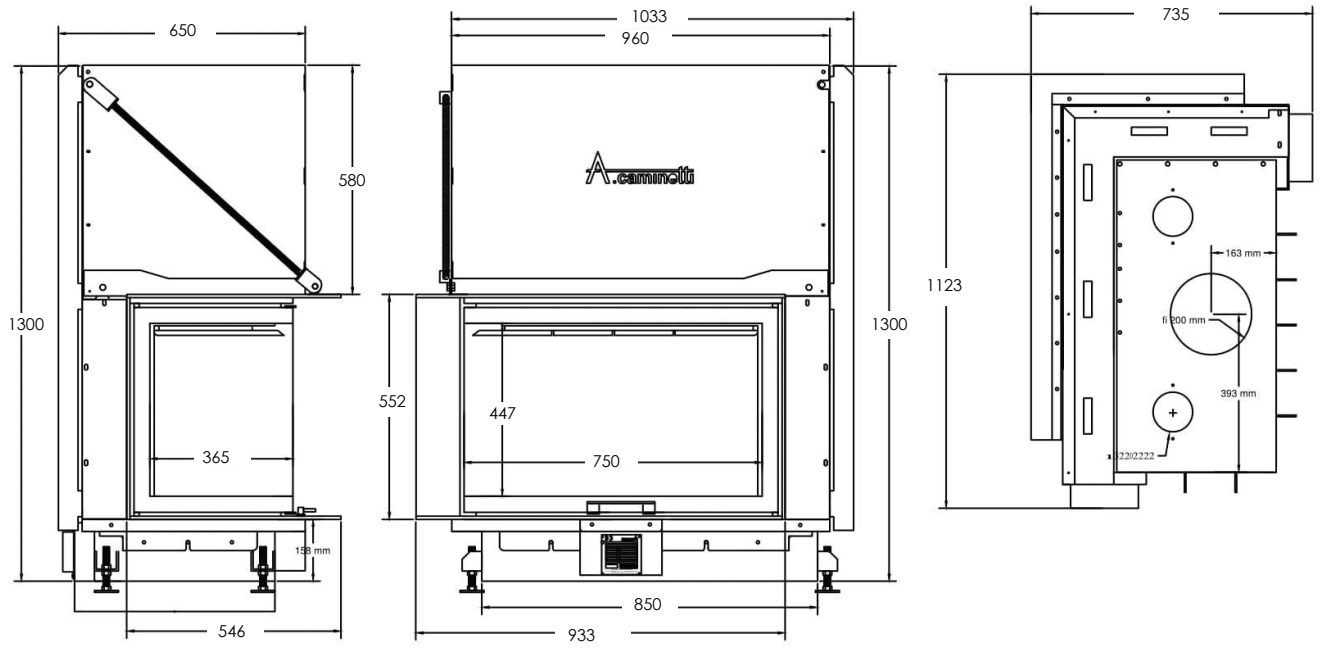

GERMAN EDITION

Quattro 90 R

A+

TECHNISCHE DATEN

MODELL	QUATTRO 90 R
LEISTUNG	8-14 KW
WIRKUNGSGRAD	87%
BRENNSTOFF VERBRAUCH	3.7 KG/H
HEIßLUFTAUSTRITT	2 X ø 100 MM
GEWICHT	284 KG
ABGASTEMPERATUR	206° C
BRENNSTOFF	HOLZ/BRIKETT
DURCHMESSER	ø 200 MM
CO	0.033 %
GARANTIE	5 JAHRE

ALLGEMEINE MAßE

HÖHE	1300 MM
TIEFE	735 MM
BREITE	1123 MM

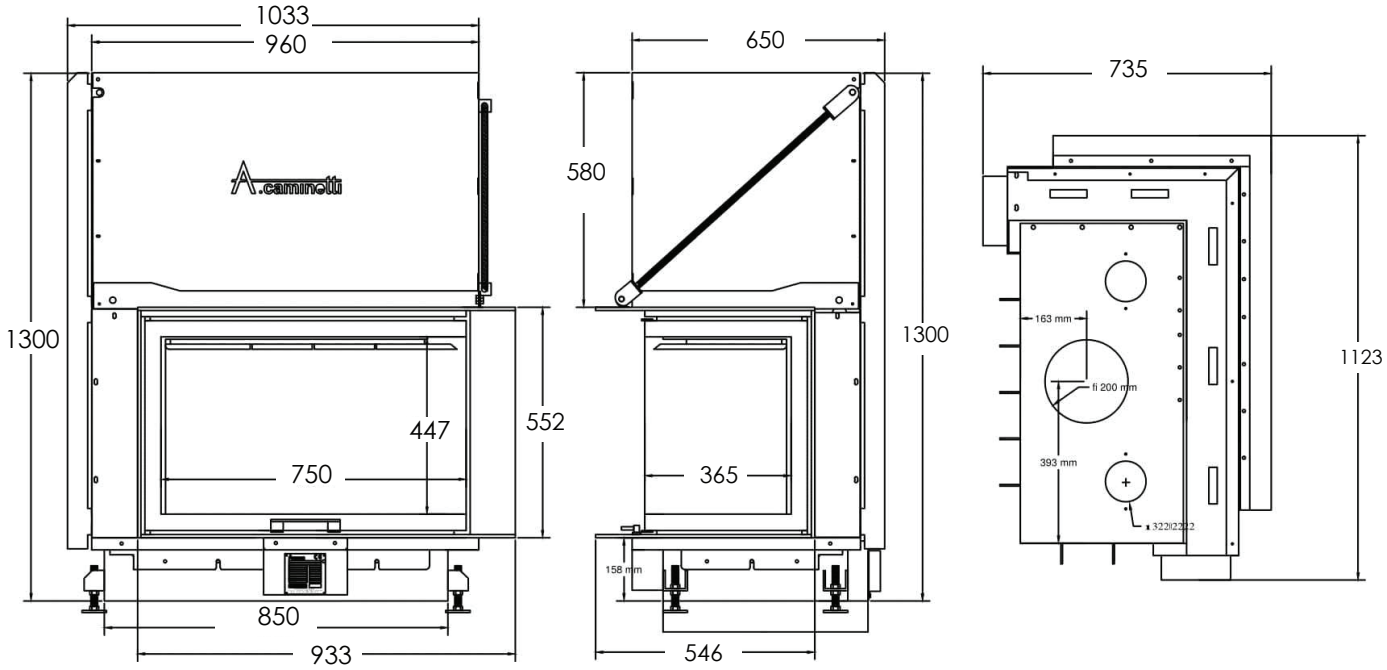

GERMAN EDITION

Quattro 100 L

A+

TECHNISCHE DATEN

MODELL	QUATTRO 100 L
LEISTUNG	13-17 KW
WIRKUNGSGRAD	85%
BRENNSTOFF VERBRAUCH	4.3 KG/H
HEIßLUFTAUSTRITT	2 X ø 100 MM
GEWICHT	354 KG
ABGASTEMPERATUR	198° C
BRENNSTOFF	HOLZ/BRIKETT
DURCHMESSER	ø 200 MM
CO	0.045 %
GARANTIE	5 JAHRE

ALLGEMEINE MAßE

HÖHE	1300 MM
TIEFE	735 MM
BREITE	1274 MM

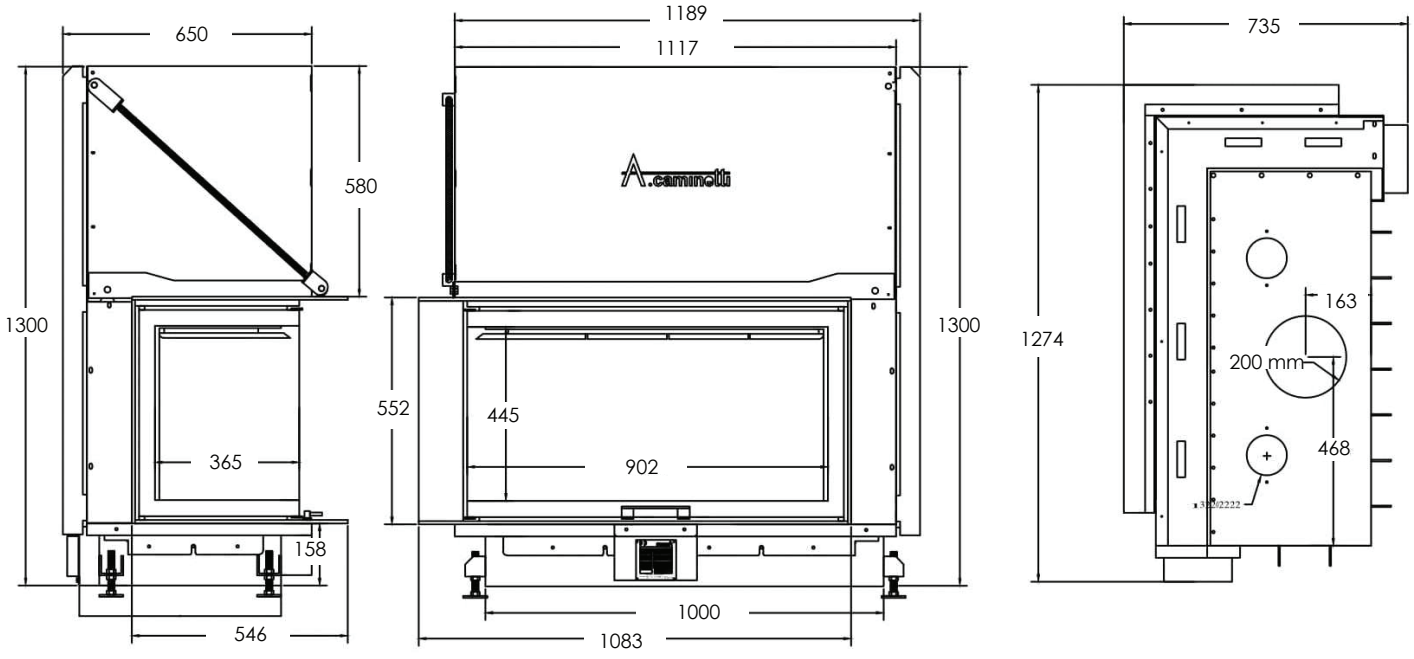

GERMAN EDITION

Quattro 100 R

A+

TECHNISCHE DATEN

MODELL	QUATTRO 100 R
LEISTUNG	13-17 KW
WIRKUNGSGRAD	85%
BRENNSTOFF VERBRAUCH	4.3 KG/H
HEIßLUFTAUSTRITT	2 X ø 100 MM
GEWICHT	354 KG
ABGASTEMPERATUR	198° C
BRENNSTOFF	HOLZ/BRIKETT
DURCHMESSER	ø 200 MM
CO	0.045 %
GARANTIE	5 JAHRE

ALLGEMEINE MAßE

HÖHE	1300 MM
TIEFE	735 MM
BREITE	1274 MM

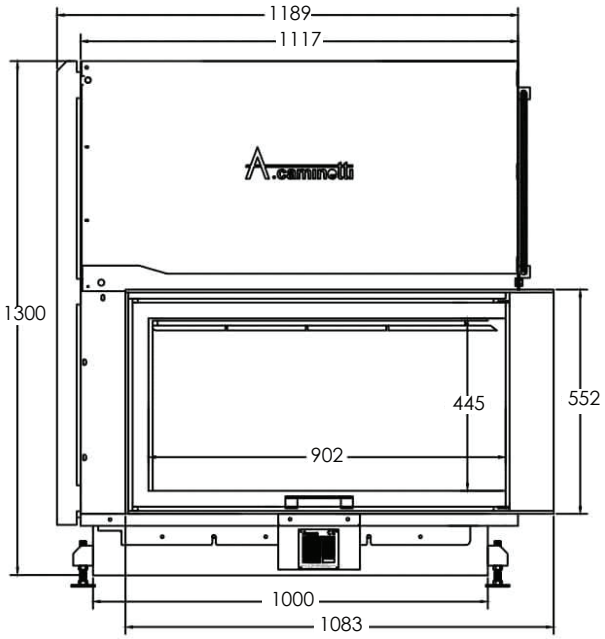

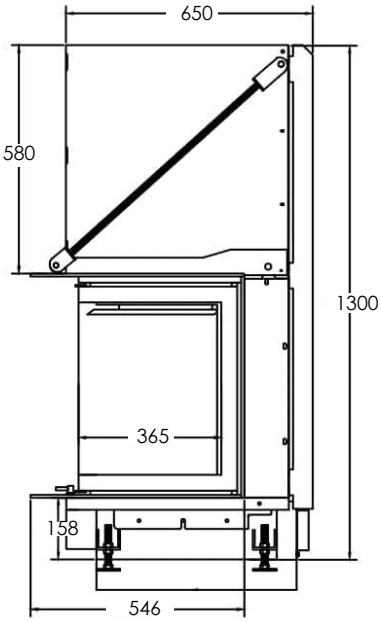

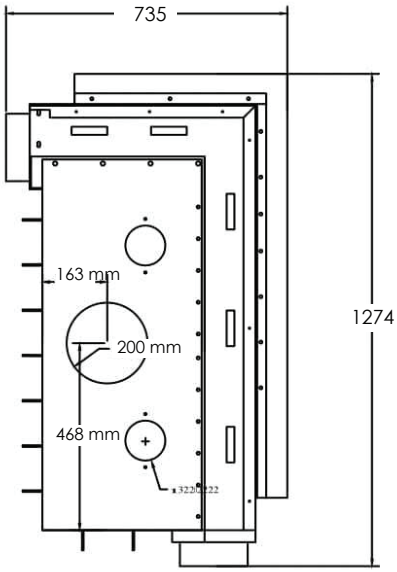

Flat Series

Flat 75 x 50

A+

TECHNISCHE DATEN

MODELL	FLAT 75 x 50
LEISTUNG	7 -14 KW
WIRKUNGSGRAD	87%
BRENNSTOFF VERBRAUCH	3.5 KG/H
HEIßLUFTAUSTRITT	2 X ø 100 MM
GEWICHT	282 KG
ABGASTEMPERATUR	186˚ C
BRENNSTOFF	HOLZ/BRIKETT
DURCHMESSER	ø 200 MM
CO	0.076 %
GARANTIE	5 JAHRE

ALLGEMEINE MAßE

HÖHE	1490 MM
TIEFE	605 MM
BREITE	1110 MM

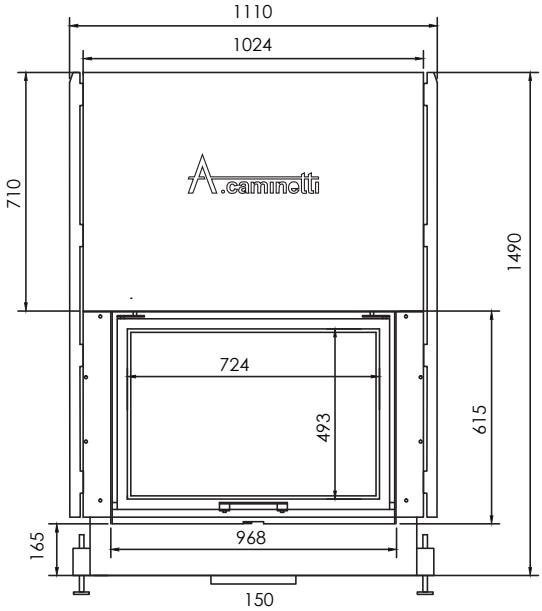

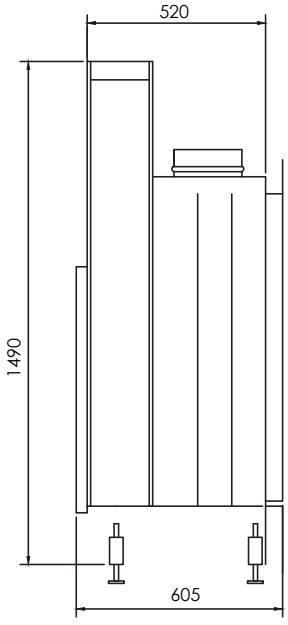

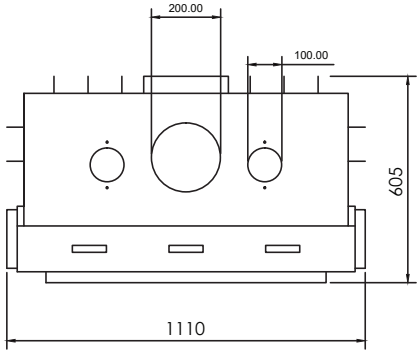

Flat 75 x 60

A+

TECHNISCHE DATEN

MODELL	FLAT 75 x 60
LEISTUNG	9 -15 KW
WIRKUNGSGRAD	86%
BRENNSTOFF VERBRAUCH	3.8 KG/H
HEIßLUFTAUSTRITT	2 X ø 100 MM
GEWICHT	300 KG
ABGASTEMPERATUR	191 ° C
BRENNSTOFF	HOLZ/BRIKETT
DURCHMESSER	ø 200 MM
CO	0.077 %
GARANTIE	5 JAHRE

ALLGEMEINE MAßE

HÖHE	1590 MM
TIEFE	605 MM
BREITE	1110 MM

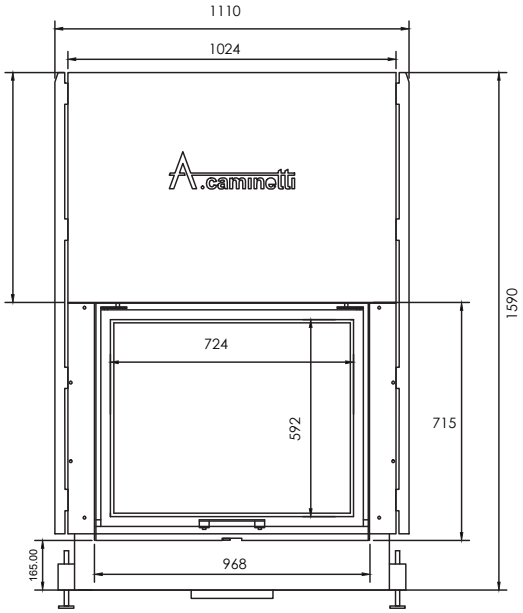

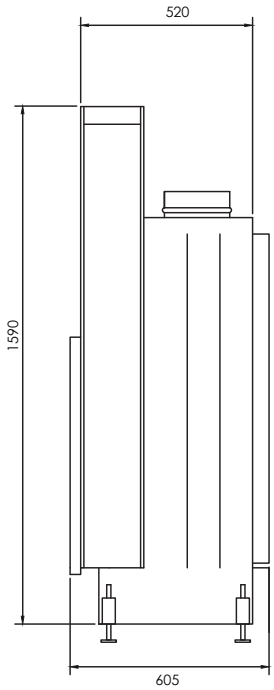

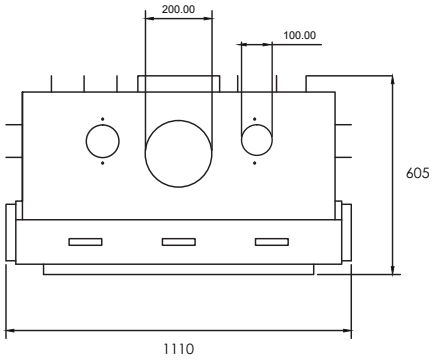

Flat 90 x 50

A+

TECHNISCHE DATEN

MODELL	FLAT 90 x 50
LEISTUNG	13-18 KW
WIRKUNGSGRAD	83%
BRENNSTOFF VERBRAUCH	4.6 KG/H
HEIßLUFTAUSTRITT	4 X ø 100 MM
GEWICHT	315 KG
ABGASTEMPERATUR	207° C
BRENNSTOFF	HOLZ/BRIKETT
DURCHMESSER	ø 200 MM
CO	0.081 %
GARANTIE	5 JAHRE

ALLGEMEINE MAßE

HÖHE	1485 MM
TIEFE	605 MM
BREITE	1265 MM

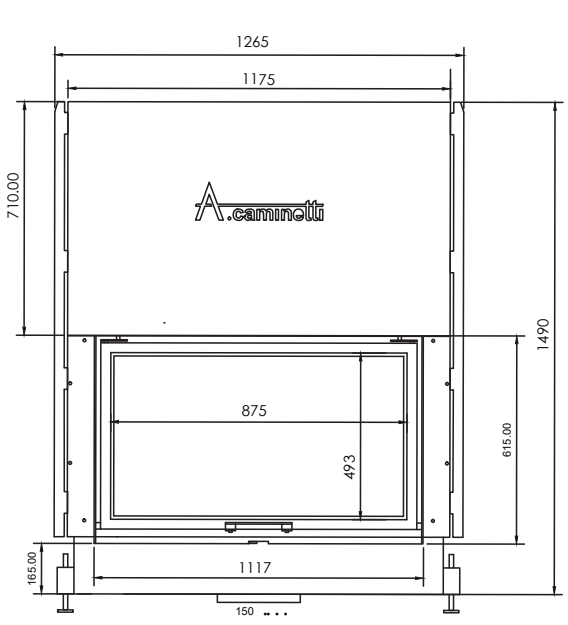

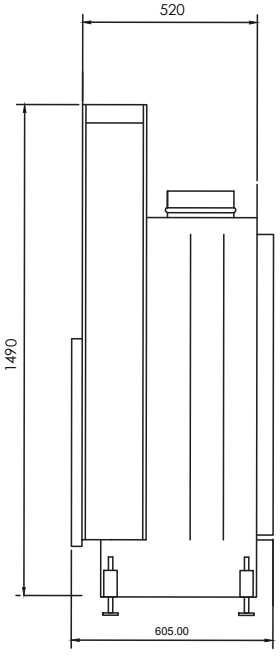

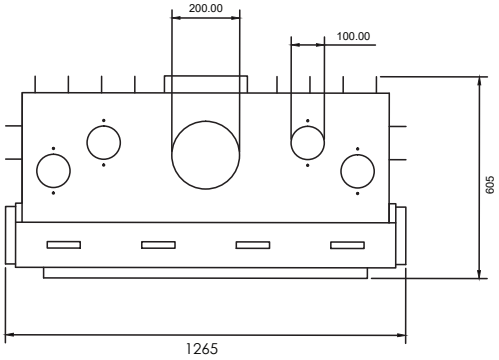

Flat 90 x 60

A+

TECHNISCHE DATEN

MODELL	FLAT 90 x 60
LEISTUNG	13-19 KW
WIRKUNGSGRAD	83%
BRENNSTOFF VERBRAUCH	4.9 KG/H
HEIßLUFTAUSTRITT	4 X ø 100 MM
GEWICHT	333 KG
ABGASTEMPERATUR	212° C
BRENNSTOFF	HOLZ/BRIKETT
DURCHMESSER	ø 200 MM
CO	0.082 %
GARANTIE	5 JAHRE

ALLGEMEINE MAßE

HÖHE	1590 MM
TIEFE	605 MM
BREITE	1265 MM

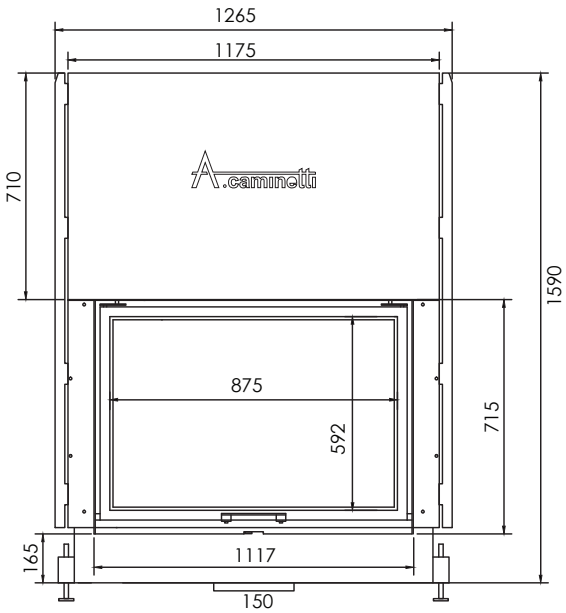

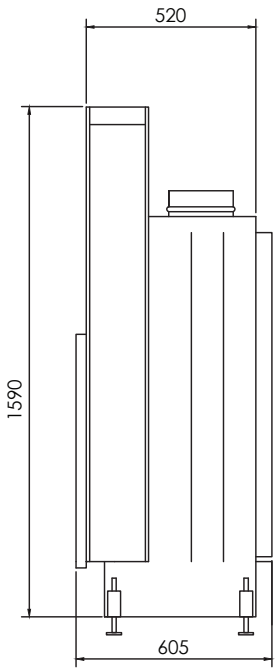

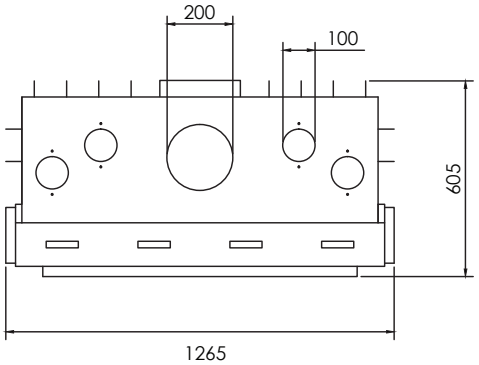

Flat 90 x 70

A+

TECHNISCHE DATEN

MODELL	FLAT 90 x 70
LEISTUNG	13-19 KW
WIRKUNGSGRAD	83%
BRENNSTOFF VERBRAUCH	4.9 KG/H
HEIßLUFTAUSTRITT	4 X ø 100 MM
GEWICHT	374 KG
ABGASTEMPERATUR	212° C
BRENNSTOFF	HOLZ/BRIKETT
DURCHMESSER	ø 200 MM
CO	0.082 %
GARANTIE	5 JAHRE

ALLGEMEINE MAßE

HÖHE	1675 MM
TIEFE	605 MM
BREITE	1263 MM

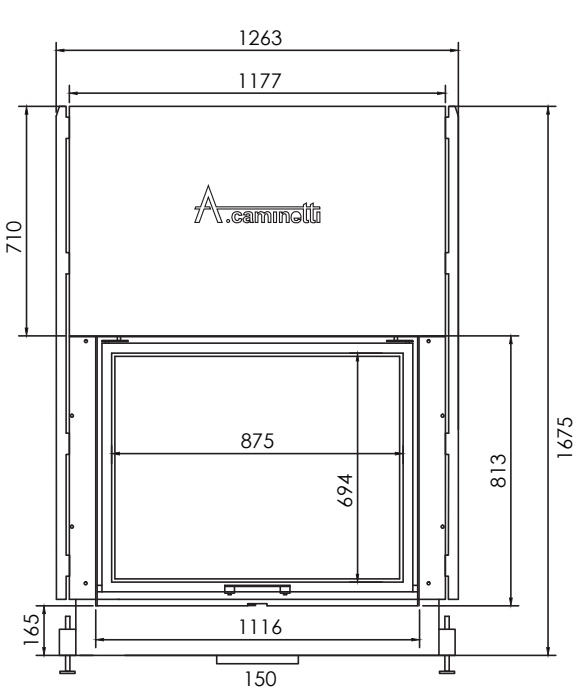

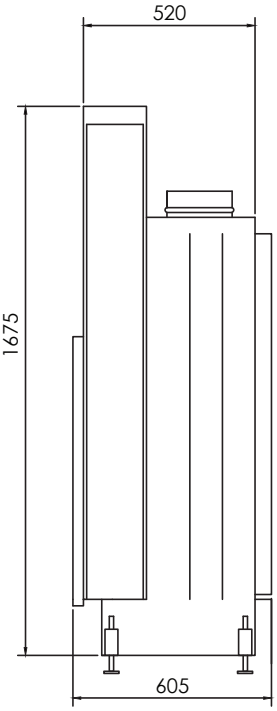

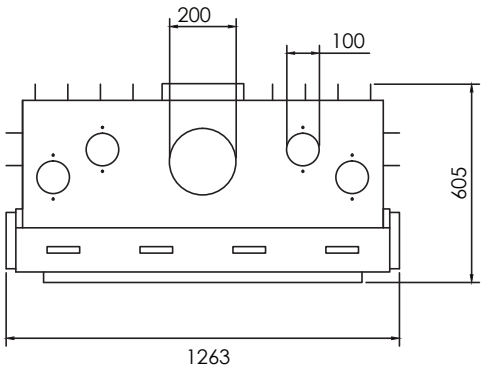

Flat 120 x 50

A+

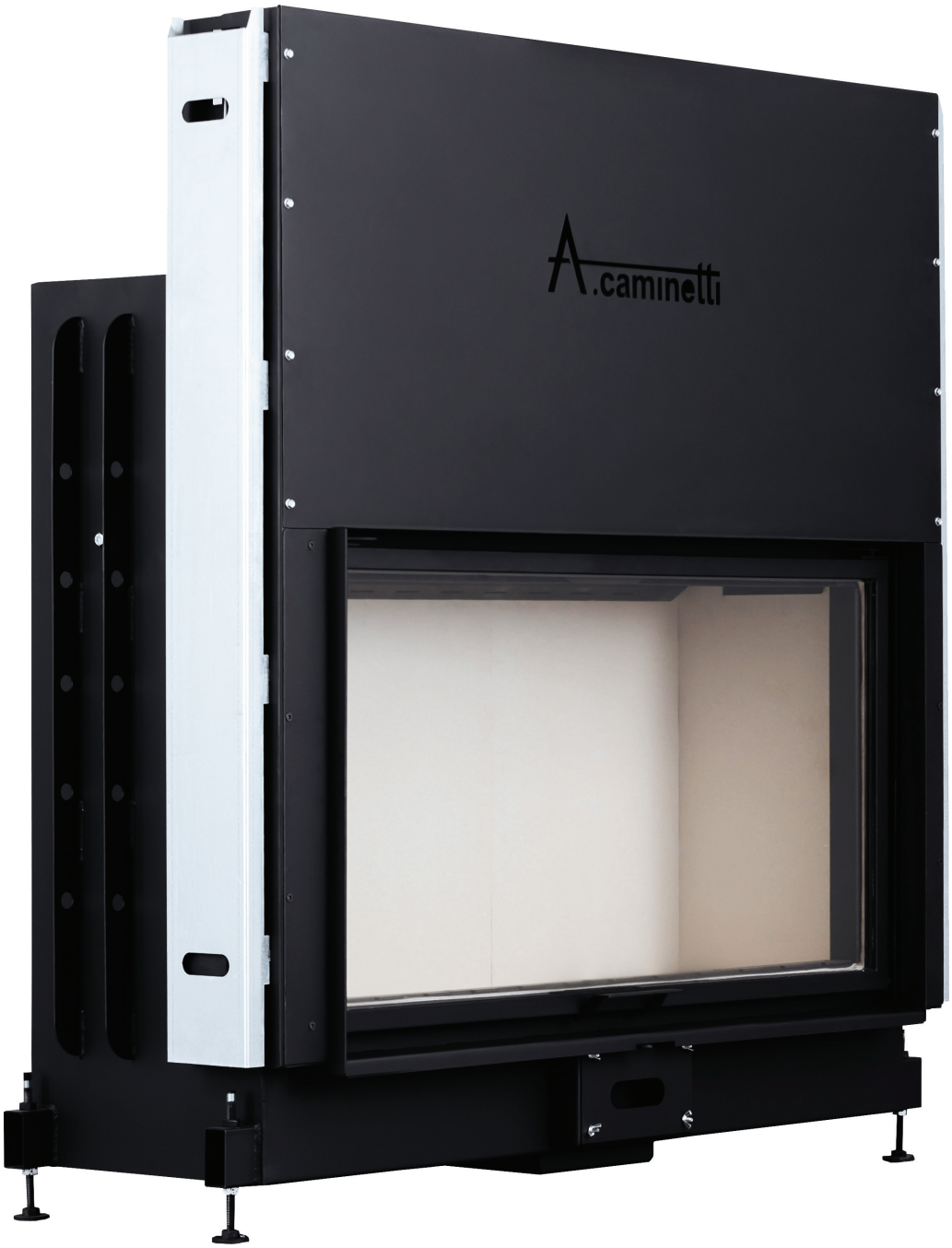

TECHNISCHE DATEN

MODELL	FLAT 120 x 50
LEISTUNG	15 - 21 KW
WIRKUNGSGRAD	81%
BRENNSTOFF VERBRAUCH	5.4 KG/H
HEIßLUFTAUSTRITT	4 X ø 100 MM
GEWICHT	400 KG
ABGASTEMPERATUR	222° C
BRENNSTOFF	HOLZ/BRIKETT
DURCHMESSER	ø 250 MM
CO	0.084 %
GARANTIE	5 JAHRE

ALLGEMEINE MAßE

HÖHE	1490 MM
TIEFE	605 MM
BREITE	1484 MM

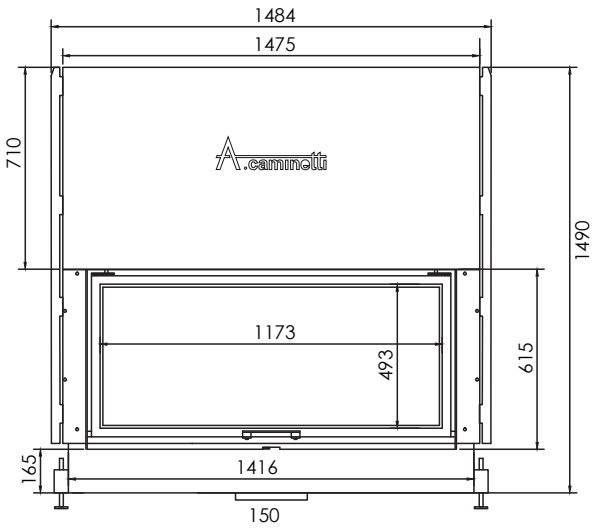

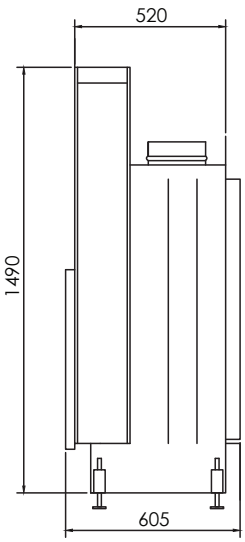

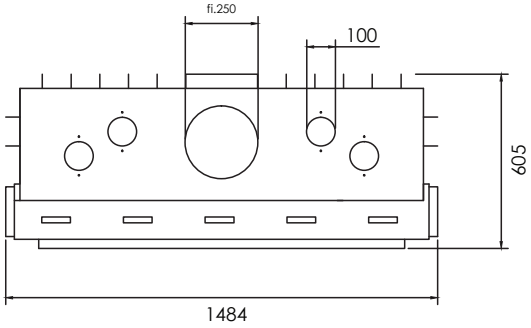

GERMAN EDITION

Flat W 75 x 60

A+

TECHNISCHE DATEN

MODELL	FLAT W 75 x 60
LEISTUNG	9 -15 KW
WIRKUNGSGRAD	78%
BRENNSTOFF VERBRAUCH	3.8 KG/H
HEIßLUFTAUSTRITT	4 X ø 100 MM
GEWICHT	324 KG
ABGASTEMPERATUR	250° C
BRENNSTOFF	HOLZ/BRIKETT
DURCHMESSER	ø 200 MM
CO	0.15 %
GARANTIE	5 JAHRE

ALLGEMEINE MAßE

HÖHE	1590 MM
TIEFE	639 MM
BREITE	1110 MM

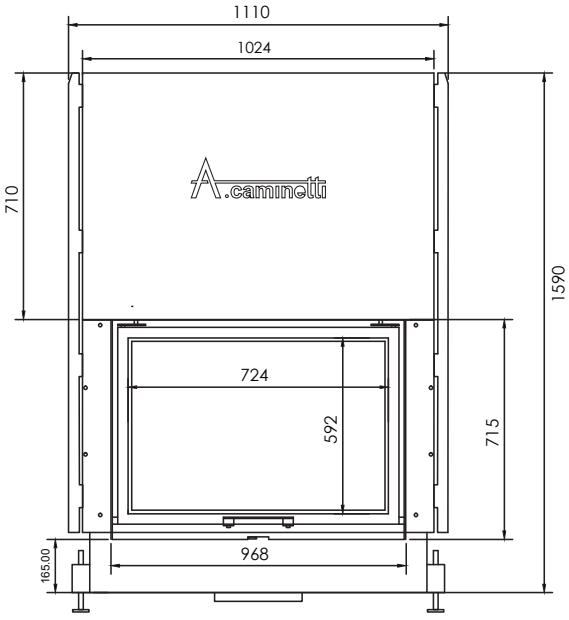

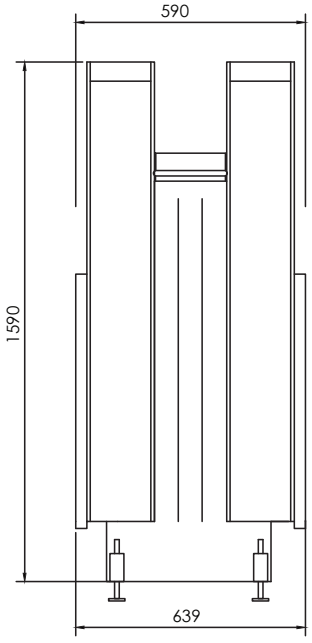

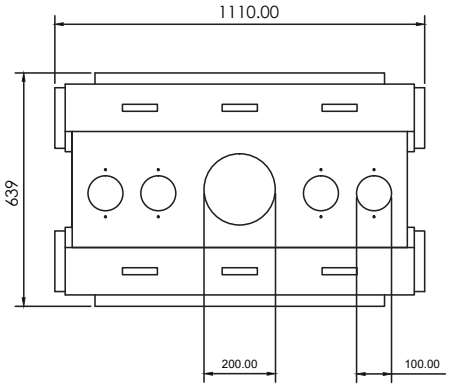

Flat W 90 x 60

A+

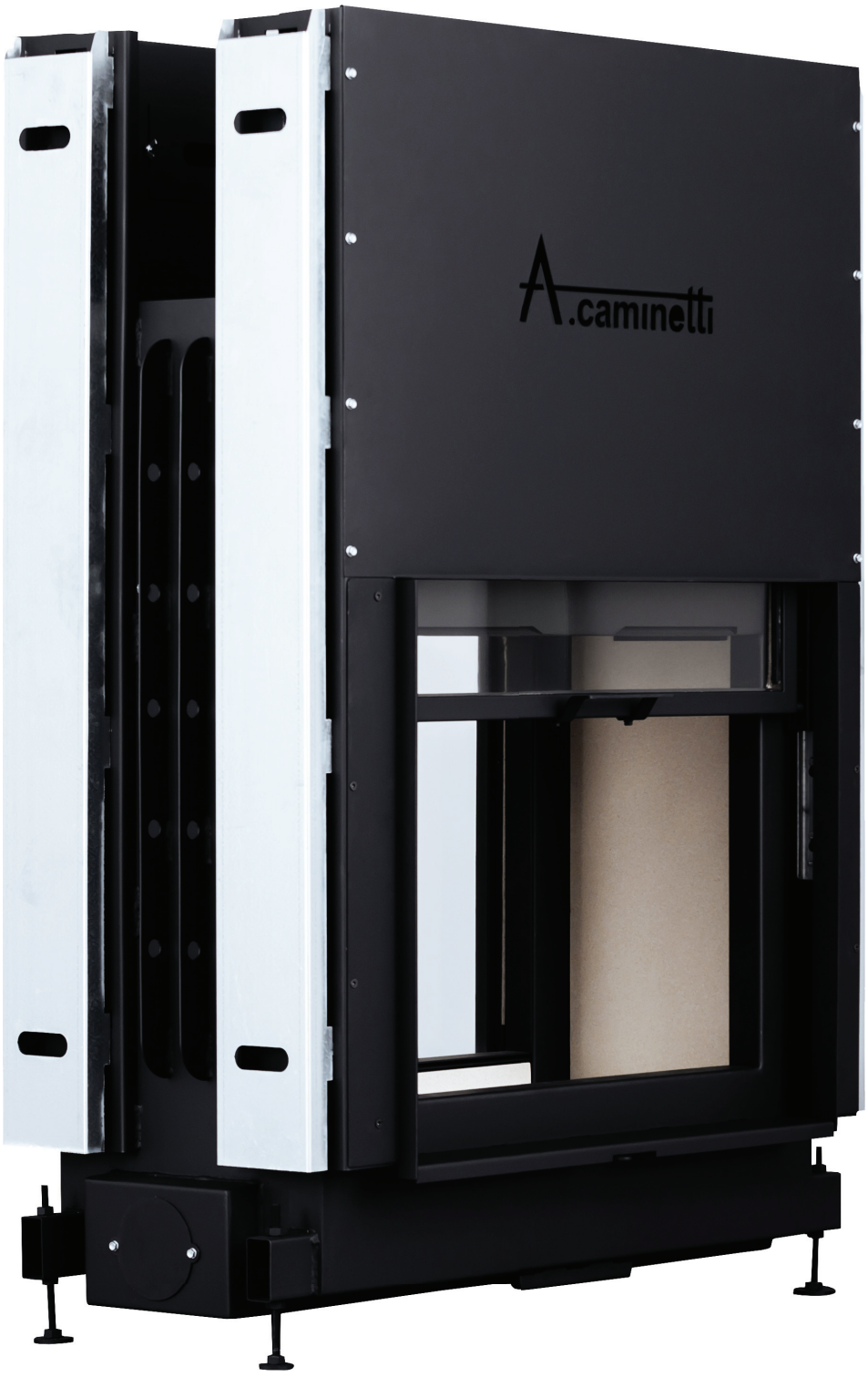

TECHNISCHE DATEN

MODELL	FLAT W 90 x 60
LEISTUNG	13-19 KW
WIRKUNGSGRAD	75 %
BRENNSTOFF VERBRAUCH	4.9 KG/H
HEIßLUFTAUSTRITT	2 X ø 100 MM
GEWICHT	383 KG
ABGASTEMPERATUR	258° C
BRENNSTOFF	HOLZ/BRIKETT
DURCHMESSER	ø 200 MM
CO	0.15 %
GARANTIE	5 JAHRE

ALLGEMEINE MAßE

HÖHE	1580 MM
TIEFE	639 MM
BREITE	1265 MM

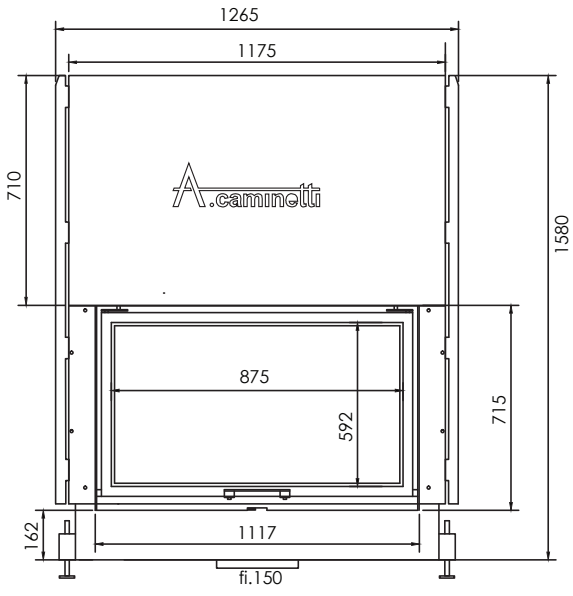

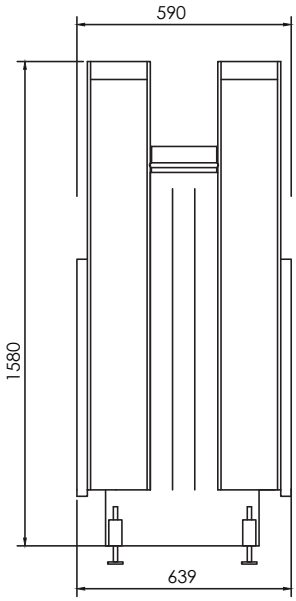

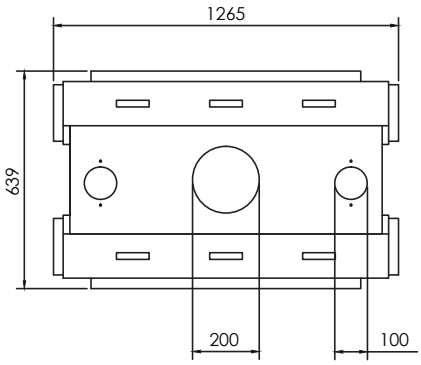

GERMAN EDITION

Flat W 120 x 60

A+

TECHNISCHE DATEN

MODELL	FLAT W 120 x 60
LEISTUNG	15 - 21 KW
WIRKUNGSGRAD	75 %
BRENNSTOFF VERBRAUCH	5.4 KG/H
HEIßLUFTAUSTRITT	4 X ø 100 MM
GEWICHT	420 KG
ABGASTEMPERATUR	265° C
BRENNSTOFF	HOLZ/BRIKETT
DURCHMESSER	ø 250 MM
CO	0.15 %
GARANTIE	5 JAHRE

ALLGEMEINE MAßE

HÖHE	1590 MM
TIEFE	639 MM
BREITE	1484 MM

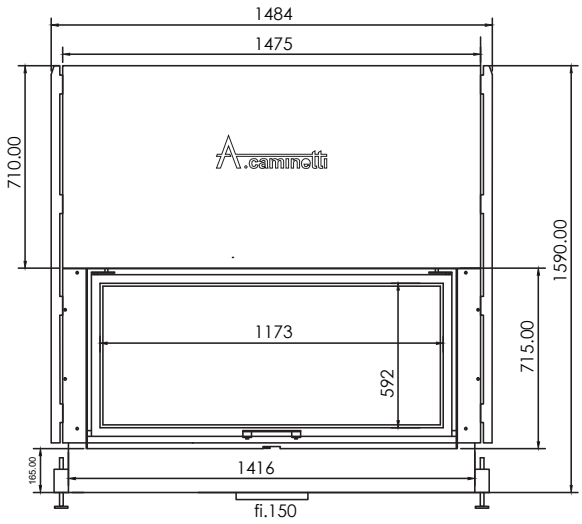

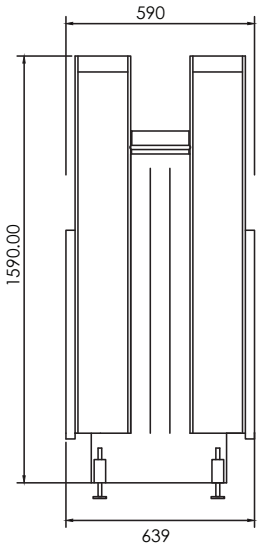

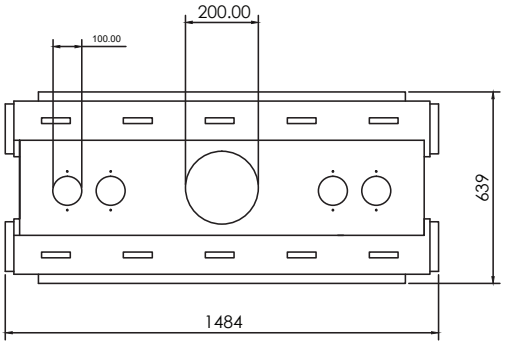

A.caminetti Fabrik: Nationalstraße, km 2 Korçë-Ersekë, Albania.

A.caminetti GmbH Lager: Am Industriegleis 6a, 84030 Ergolding, Germany.

LAGE